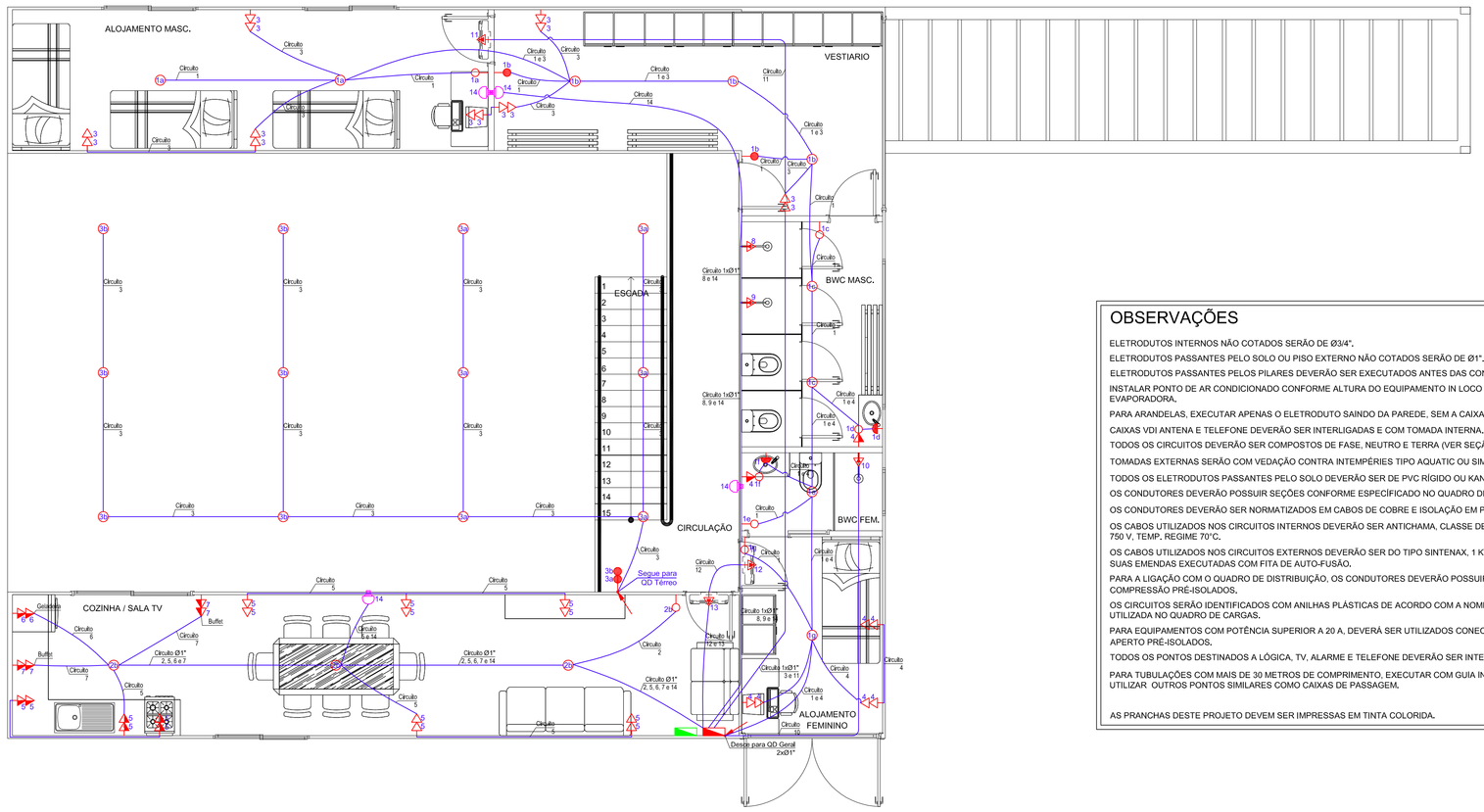

PLANTA BAIXA SUPERIOR - ELÉTRICO

ESCALA: 1:50

OBSERVAÇÕES

ELETRODUTOS INTERNOS NÃO COTADOS SERÃO DE Ø3/4".

ELETRODUTOS PASSANTES PELO SOLO OU PISO EXTERNO NÃO COTADOS SERÃO DE Ø1".

ELETRODUTOS PASSANTES PELOS PILARES DEVERÃO SER EXECUTADOS ANTES DAS CONCRETAGENS.

INSTALAR PONTO DE AR CONDICIONADO CONFORME ALTURA DO EQUIPAMENTO IN LOCO CONDENSADORA E EVAPORADORA.

PARA ARANDELAS. EXECUTAR APENAS O ELETRODUTO SAINDO DA PAREDE, SEM A CAIXA 2x4".

CAIXAS VDI ANTENA E TELEFONE DEVERÃO SER INTERLIGADAS E COM TOMADA INTERNA.

TODOS OS CIRCUITOS DEVERÃO SER COMPOSTOS DE FASE, NEUTRO E TERRA (VER SEÇÃO NO DIAGRAMA).

TOMADAS EXTERNAS SERÃO COM VEDAÇÃO CONTRA INTEMPÉRIES TIPO AQUATIC OU SIMILAR.

TODOS OS ELETRODUTOS PASSANTES PELO SOLO DEVERÃO SER DE PVC RÍGIDO OU KANAFLEX.

OS CONDUTORES DEVERÃO POSSUIR SEÇÕES CONFORME ESPECIFICADO NO QUADRO DE CARGAS.

OS CONDUTORES DEVERÃO SER NORMATIZADOS EM CABOS DE COBRE E ISOLAÇÃO EM PVC.

OS CABOS UTILIZADOS NOS CIRCUITOS INTERNOS DEVERÃO SER ANTICHAMA, CLASSE DE ISOLAMENTO 750 V, TEMP. REGIME 70°C.

OS CABOS UTILIZADOS NOS CIRCUITOS EXTERNOS DEVERÃO SER DO TIPO SINTENAX, 1 KV - 90°, SENDO SUAS EMENDAS EXECUTADAS COM FITA DE AUTO-FUSÃO.

PARA A LIGAÇÃO COM O QUADRO DE DISTRIBUIÇÃO, OS CONDUTORES DEVERÃO POSSUIR TERMINAIS DE COMPRESSÃO PRÉ-ISOLADOS.

OS CIRCUITOS SERÃO IDENTIFICADOS COM ANILHAS PLÁSTICAS DE ACORDO COM A NOMENCLATURA UTILIZADA NO QUADRO DE CARGAS.

PARA EQUIPAMENTOS COM POTÊNCIA SUPERIOR A 20 A, DEVERÁ SER UTILIZADOS CONECTORES DE APERTO PRÉ-ISOLADOS.

TODOS OS PONTOS DESTINADOS A LÓGICA, TV, ALARME E TELEFONE DEVERÃO SER INTERLIGADOS.

PARA TUBULAÇÕES COM MAIS DE 30 METROS DE COMPRIMENTO, EXECUTAR COM GUIA INTERNO OU UTILIZAR OUTROS PONTOS SIMILARES COMO CAIXAS DE PASSAGEM.

AS PRANCHAS DESTE PROJETO DEVEM SER IMPRESSAS EM TINTA COLORIDA.

PLANTA BAIXA

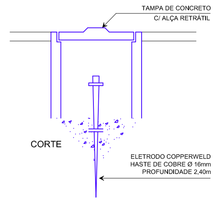

CORTE

OBS.: A CAIXA DE INSPEÇÃO SERÁ (SEMPRE QUE FOR POSSÍVEL) LOCALIZADA NA HASTE QUE INTERLIGA A MALHA DE ATERRAMENTO AO NEUTRO DA INSTALAÇÃO

DETALHE DO ATERRAMENTO

SEM ESCALA

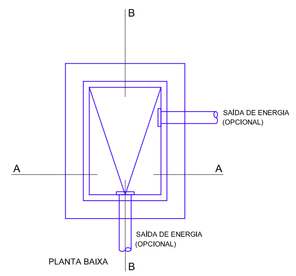

PLANTA BAIXA

OBS.: A TAMPA SERÁ EM FERRO FUNDIDO PADRONIZADA C/ A INSCRIÇÃO CELESC

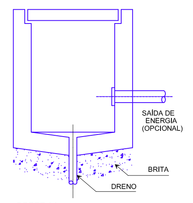

CORTE AA

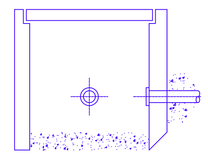

CORTE BB

CAIXA DA CAIXA DE PASSAGEM PADRÃO

SEM ESCALA

TABELA DE PONTOS ELÉTRICOS	
	Tomada universal 2P+T no piso / no teto
	Tomada universal 2P+T h=0,30m / h=1,90m ou Indicado
	Tomada universal 2P+T h=1,10m sentido 2x4"(vertical) / 4x2"(horizontal)
	Tomada universal 2P+T - 110 VOLTS - h = 0,30m / h=1,10m 2x4" / h=1,10m 4x2"
	Torneira Elétrica h=0,40m / Chuveiro h=2,30m / Ar condicionado h=2,40m ou indicado
	Pulsador de campainha, h=1,10m
	Campainha tipo cigarra, h= 2,30m
	Sensor de presença fotocélula / sensor fotocélula
	Interr. simples, com 1, 2 e 3 secções, h=110cm
	Interr. paralelo, com 1, 2 e 3 secções, h=110cm
	Interr. four way, com 1, 2 e 3 secções, h=110cm (Intermediário)
	Controle de parede para ventilador do teto, h=110cm
	Interruptores em caixa 4x4" h=110cm
	Motor
	Caixa de Passagem 20x20cm / 10x10cm h=0,30m
	Quadro de Distribuição h=0cm no centro
	Caixa de passagem VDI 40x40 h=30cm + lx
	Caixa de passagem VDI 20x20 cm / VDI 40x40 cm h=30cm - lógica
	Telefone no piso/teto
	Telefone h=30 / h=150 ou Indicado
	Interfone h=140 / Teclado Alarme h=140
	Sensor para alarme h=230 cm / teto
	Rede RJ45 no piso / h=30cm / 110cm
	Antena no teto
	Ponto para antena e RJ45/RJ11 em caixa 4x4" h=30cm / h=150cm
	Câmeras de segurança h = 260 cm / caixa octagonal no teto / 360° no teto
SOM	Caixa de som de parede h=260 cm / teto
	Eletroduto que sobe
	Eletroduto que desce
	Eletroduto embutido no teto/parede
	Eletroduto embutido no piso/solo
	Ar condicionado split
	Ar condicionado cassete
	Ventilador de teto com duplo acionamento (pulsador e remoto)

OBSERVAÇÕES:

1 - ELETRODUTOS NÃO COTADOS SERÃO DE Ø3/4".

2 - LER OBSERVAÇÕES ESPECIFICADAS NA PRANCHA 05 DO PROJETO ELÉTRICO.

3 - TODOS OS PONTOS DE DADOS / VOZ / TV CABO / INTERFONES ESTARÃO INTERLIGADOS.

4 - TODAS AS ALTURAS DOS PONTOS ELÉTRICOS SERÃO MEDIDOS PELO PARTE INFERIOR DAS CAIXAS.

5- ELETRODUTOS PELO PISO PODEM SER EXECUTADOS EM LINHA RETA PARA DIMINUIR O PERCURSO DA TUBULAÇÃO, ESTÃO COM MAIORES DISTANCIAS EM PLANTA APENAS PARA REPRESENTAÇÃO GRÁFICA.

TABELA DE ILUMINAÇÃO	
	Balizador baixo h = 30cm
	Balizador de piso
	Ponto de luz da piscina
	Arandela h=180cm
	Arandela h=110cm
	Arandela h=20cm
	Embutido c/ Par 20 led / Dicrótica 2700 k
	Luminaria sobrepor com 2 Dicrótica Led
	Fita de led
	Pendente/ Decorativo
	Placa led 2700k Embutido
	Luminaria embutir - placa de led 2700 k
	Refletor de Jardim com LED
	Luminária Sobrepor na Laje

CONVENÇÃO DISJUNTORES

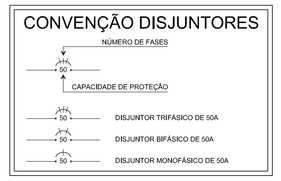

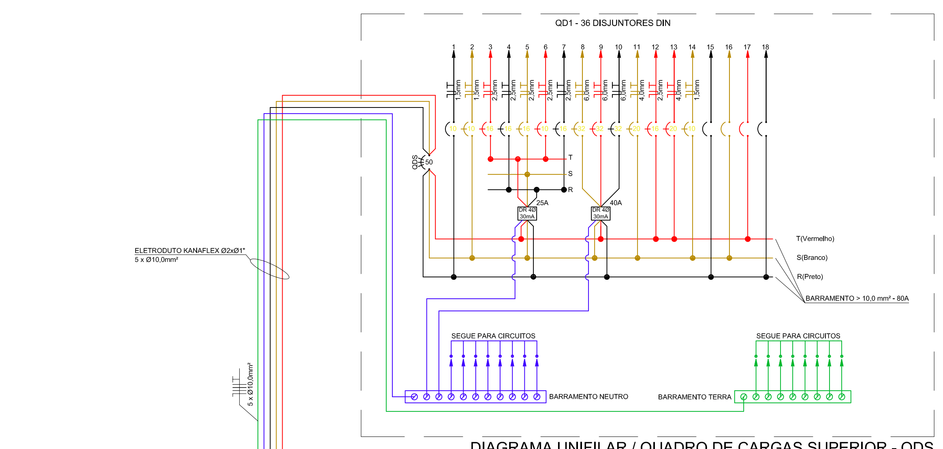

DIAGRAMA UNIFILAR / QUADRO DE CARGAS SUPERIOR - QDS

CIRC.	LOCAL	CARGA (W)	COND. (mm²)	DISJ. (A)	FASE (RST)
DPS	4X DPS 275V 40 KA - CLASSE III				RST + N
QDG	ALIMENTAÇÃO - QUADRO DE DISTRIBUIÇÃO GERAL		35,0 HEPR	3x90	RST
QDS	ALIMENTAÇÃO - QUADRO DE DISTRIBUIÇÃO PAVIMENTO SUPERIOR	31.860	10,0 HEPR	3x50	RST
1	ILUMINAÇÃO - ANALISE / SAT / BWC ACE. / ALMOXARIFADO / ASSEPSIA / RESERVA	540	1,5	10	R
2	ILUMINAÇÃO - COMANDO / BWCs / DEPOSITO / CENTRAL	600	1,5	10	S
3	ILUMINAÇÃO - GARAGEM	720	1,5	10	T
4	ILUMINAÇÃO - EXTERNA	1.000	2,5 Sintenax	10	R
5	TOMADAS - ANALISE / SAT / BWC ACE.	2.300	2,5	16	S
6	TOMADAS - ALMOXARIFADO / ASSEPSIA / RESERVA / GARAGEM	2.100	2,5	16	T
7	TOMADAS - COMANDO / BWCs	1.100	2,5	16	R
8	TOMADAS - DEPOSITO / CENTRAL / GARAGEM	1.300	2,5	16	S
9	TOMADA - SECADORA DE ROUPAS - ASSEPSIA	2.000	2,5	20	T
10	TOMADA - CHUVEIRO - BWC	6.000	6,0	32	R
11	TOMADAS - AR CONDICIONADO - ANALISE (9.000 BTU's)	1.200	2,5	16	S
12	TOMADAS - AR CONDICIONADO - SAT (12.000 BTU's)	1.800	2,5	16	T
13	TOMADAS - AR CONDICIONADO - COMANDO (9.000 BTU's)	1.200	2,5	16	S
14	TOMADAS - AR CONDICIONADO - CENTRAL (9.000 BTU's)	1.200	2,5	16	S
15	MOTOR - PORTÕES ELETRONICOS	400	1,5 Sintenax	10	T
16	MOTOR - PORTÕES ELETRÔNICOS	400	1,5 Sintenax	10	R
17	ILUMINAÇÃO - EMERGÊNCIA	240	1,5	10	S
18	RESERVA				
19	RESERVA				
20	RESERVA				
21	RESERVA				
TOTAL		55.960	35,0 HEPR	3x90	RST

DIAGRAMA UNIFILAR / QUADRO DE CARGAS GERAL / TÉRREO

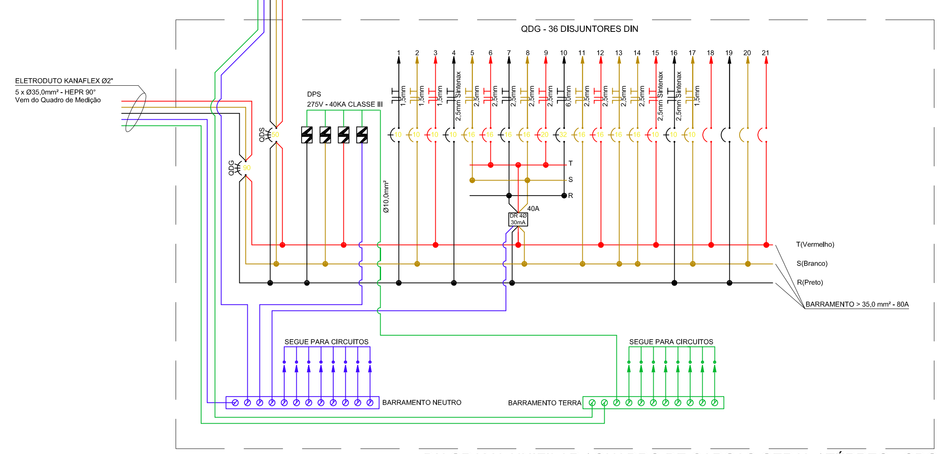

DIAGRAMA UNIFILAR / QUADRO DE CARGAS GERAL / TÉRREO - QDG

CIRC.	LOCAL	CARGA (W)	COND. (mm²)	DISJ. (A)	FASE (RST)
QDS	ALIMENTAÇÃO - QUADRO DE DISTRIBUIÇÃO PAVIMENTO SUPERIOR		10,0 HEPR	3x50	RST
1	ILUMINAÇÃO - ALOJAMENTO MASC. / VESTIARIO / BWC MASC. / BWC FEM / ALOJAMENTO FEM.	660	1,5	10	R
2	ILUMINAÇÃO - COZINHA / SALA TV	180	1,5	10	S
3	TOMADAS - ALOJAMENTO MASC. / VESTIARIO	1.400	2,5	16	T
4	TOMADAS - BWC MASC. / BWC FEM. / ALOJAMENTO FEM.	800	2,5	16	R
5	TOMADAS - COZINHA / SALA TV	1.600	2,5	16	S
6	TOMADA - GELADEIRA - REFEITÓRIO	600	2,5	10	T
7	TOMADA - BUFFET - REFEITÓRIO	2.500	2,5	16	R
8	TOMADA - CHUVEIRO - BWC MASC. - 01	6.000	6,0	32	S
9	TOMADA - CHUVEIRO - BWC MASC. - 02	6.000	6,0	32	T
10	TOMADA - CHUVEIRO - BWC FEM.	6.000	6,0	32	R
11	TOMADA - AR CONDICIONADO - ALOJAMENTO MASC. (18.000 BTU's)	2.400	4,0	20	S
12	TOMADA - AR CONDICIONADO - ALOJAMENTO FEMININO (9.000 BTU's)	1.200	2,5	16	T
13	TOMADA - AR CONDICIONADO - COZINHA / SALA TV (18.000 BTU's)	2.400	4,0	20	T
14	ILUMINAÇÃO - EMERGÊNCIA	120	1,5	10	S
15	RESERVA				
	RESERVA				
17	RESERVA				
18	RESERVA				
TOTAL		31.860	10,0 HEPR	3x50	RST

DIAGRAMA UNIFILAR / QUADRO DE CARGAS PAVIMENTO SUPERIOR

NOTA:
A ALIMENTAÇÃO DO QUADRO TÉRREO DEVERÁ SER LEVADA ATÉ AO QUADRO DE MEDIÇÃO DA EDIFICAÇÃO. PARA DIMENSIONAMENTO DA PROTEÇÃO DO QUADRO, FOI CONSIDERADO OS EQUIPAMENTOS EM USO SIMULTANEAMENTE E FATOR DE POTÊNCIA IGUAL A 1,00.

TARIFA BRANCA - MEDIDOR ANTES DO DISJUNTOR GERAL

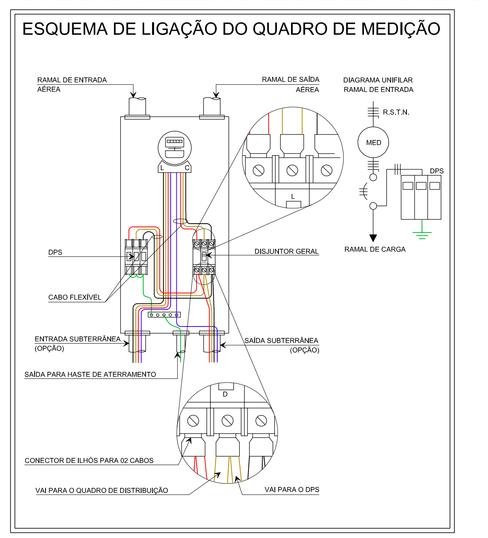

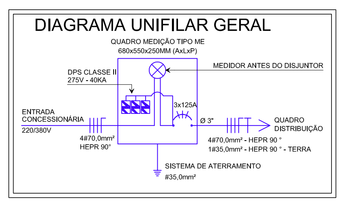

16/01/2019	EMISSÃO INICIAL	CAROLINA BROERING
DATA DA ÚLTIMA ALTERAÇÃO	DISCRIMINAÇÃO DA ALTERAÇÃO	RESPONSÁVEL

CARIMBOS E APROVAÇÕES

jf engenharia
RUA PREFEITO JOSÉ KEHRIG – Nº 5333 – SALA 105 – SANTO AMARO DA IMPERATRIZ – SC
FONE: (48) 3245-3568
www.jfengenhariasc.com.br

CORPO DE BOMBEIROS

PROJETO ELÉTRICO

RESP. TÉCNICO:
ENG.º CIVIL JOSÉ FREITAS FILHO
CREA SC 61.990-9

PROPRIETÁRIO:
CORPO DE BOMBEIROS
CNPJ: 06.096.391/0001-76

PROJETO: PROJETO ELÉTRICO
FINALIDADE: INSTITUCIONAL
LOCALIZAÇÃO: RUA PEDRO BECKER – S/N – BAIRO VILLA BECKER SANTO AMARO DA IMPERATRIZ – SC

Desenho: JF
Escala: INDICADA
Data: JAN. / 2019
Arquivo: EE_QUARTEL_CTO.dwg

Conteúdo: PLANTA BAIXA TÉRREO – ELÉTRICO DIAGRAMA UNIFILAR

Prancha: 02/02

TODOS OS DIREITOS RESERVADOS A J.F. ENGENHARIA LTDA.